Wastafelblad

1*

WK 1225 CS2 + WM 1202 CTT2
WK 1226 CS2 + WM 1202 CTT2

2*

WK 1200 CS2 + WM 1202 CTT2
WK 1202 CS2 + WM 1202 CTT2
WK 1203 CS2 + WM 1202 CTT2
WK 1204 CS2 + WM 1202 CTT2
WK 1205 CS2 + WM 1202 CTT2
WK 1206 CS2 + WM 1202 CTT2
WK 1245 CS2 + WM 1202 CTT2
WK 1265 CS2 + WM 1202 CTT2
WK 1266 CS2 + WM 1202 CTT2

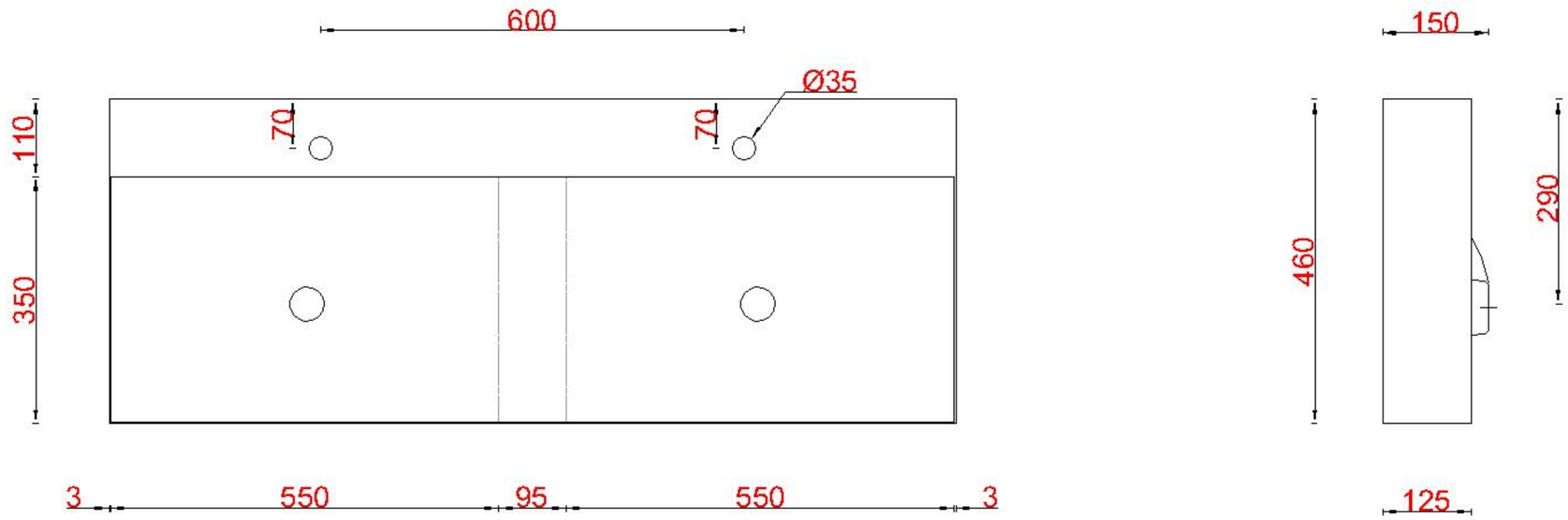

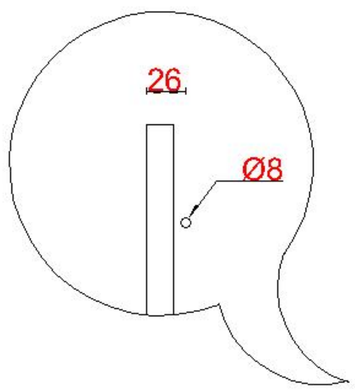

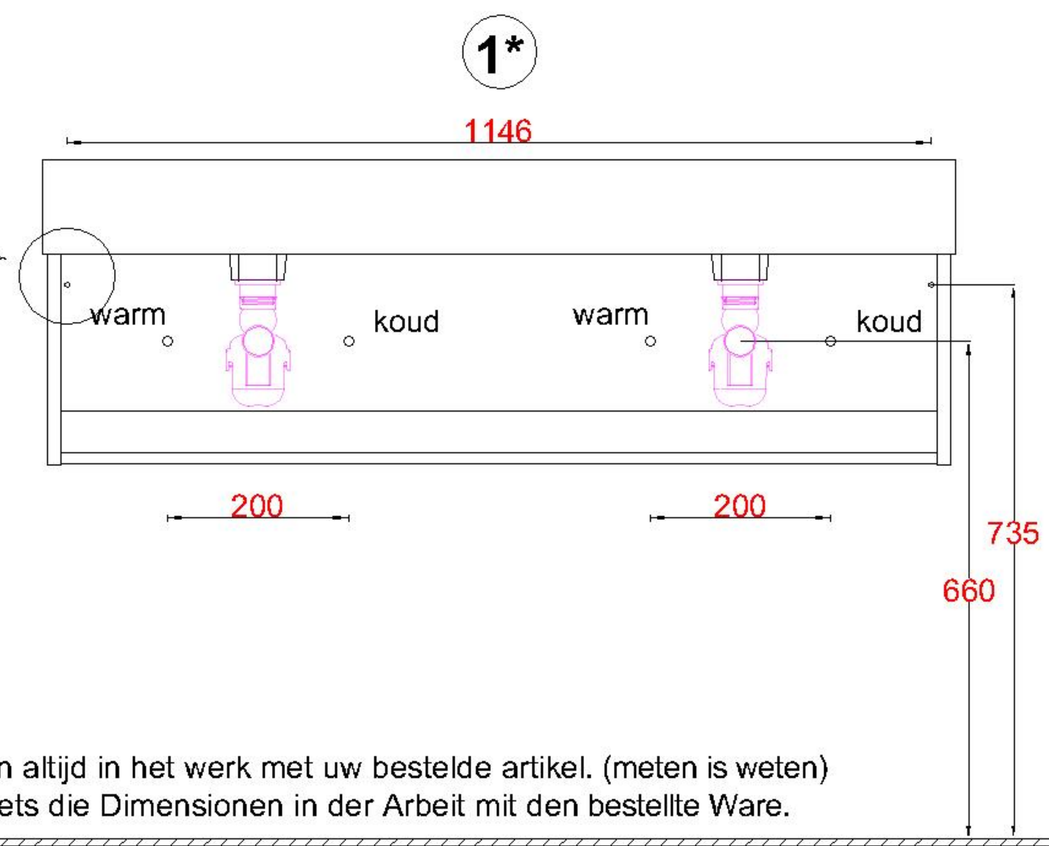

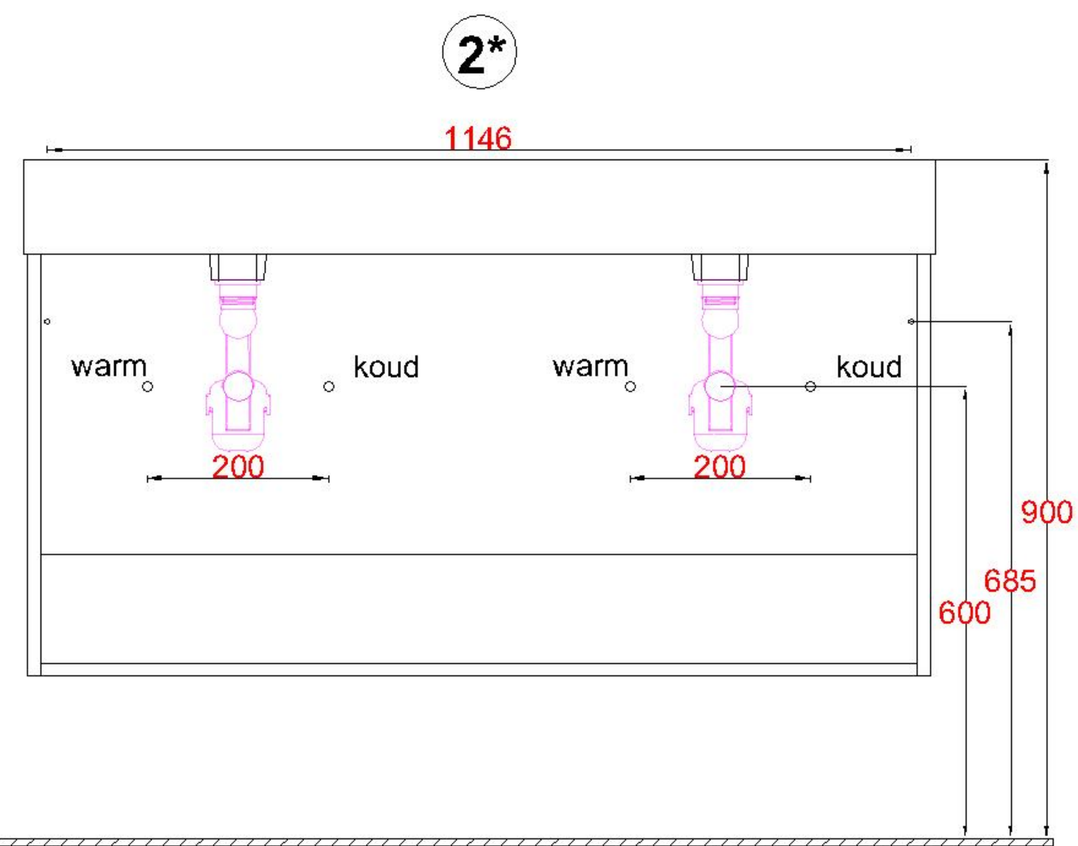

LET OP: Controleer maten altijd in het werk met uw bestelde artikel. (meten is weten)
ACHTUNG: Prüfen Sie stets die Dimensionen in der Arbeit mit den bestellte Ware.