**Wastafelblad**

WK 1235 TD + WM 1205 KX2
WK 1200 EX + WM 1205 KX2
WK 1265 TD + WM 1205 KX2
WK 1205 TD + WM 1205 KX2

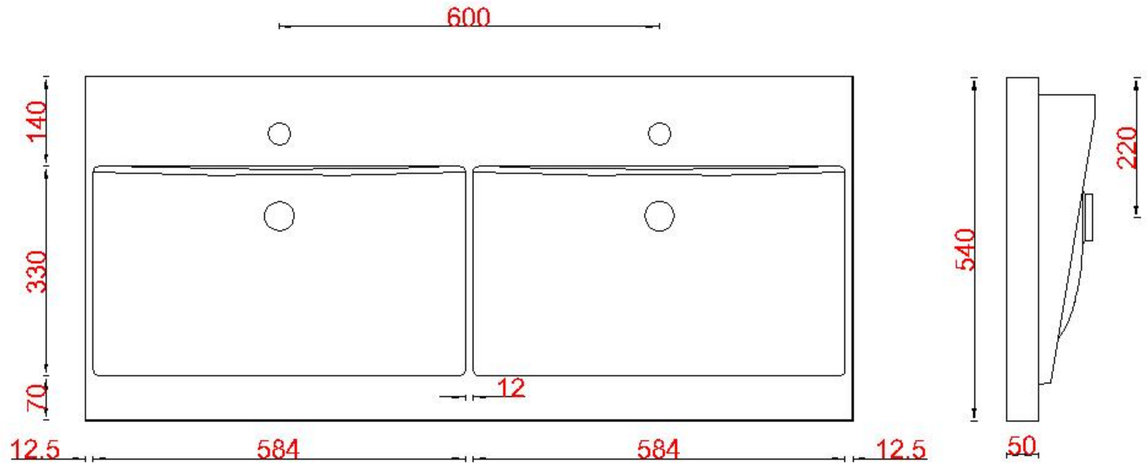


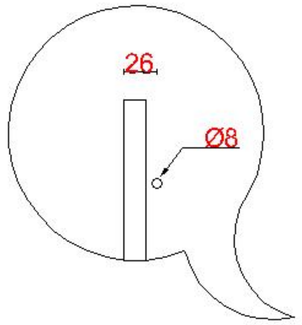


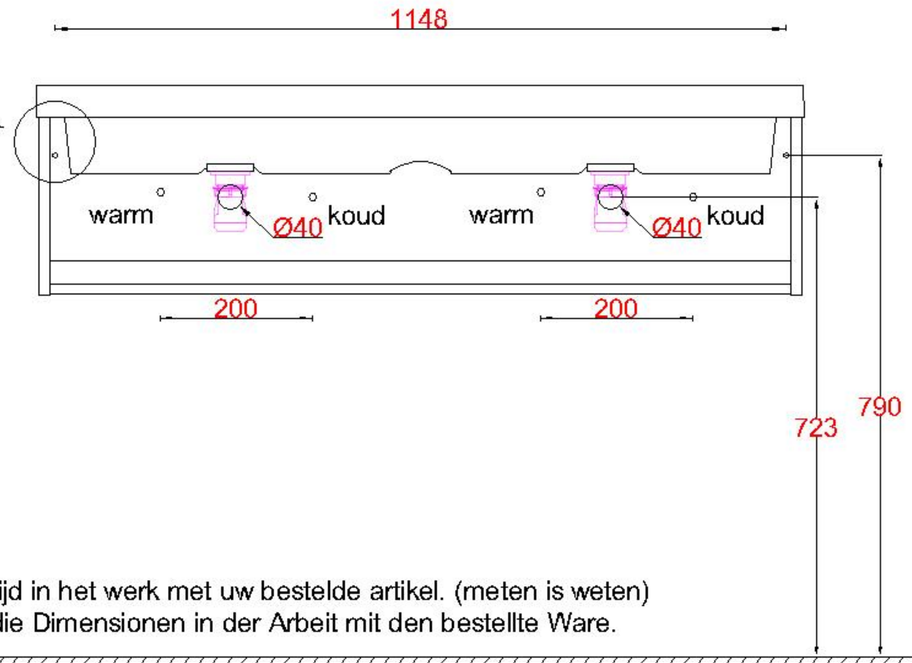


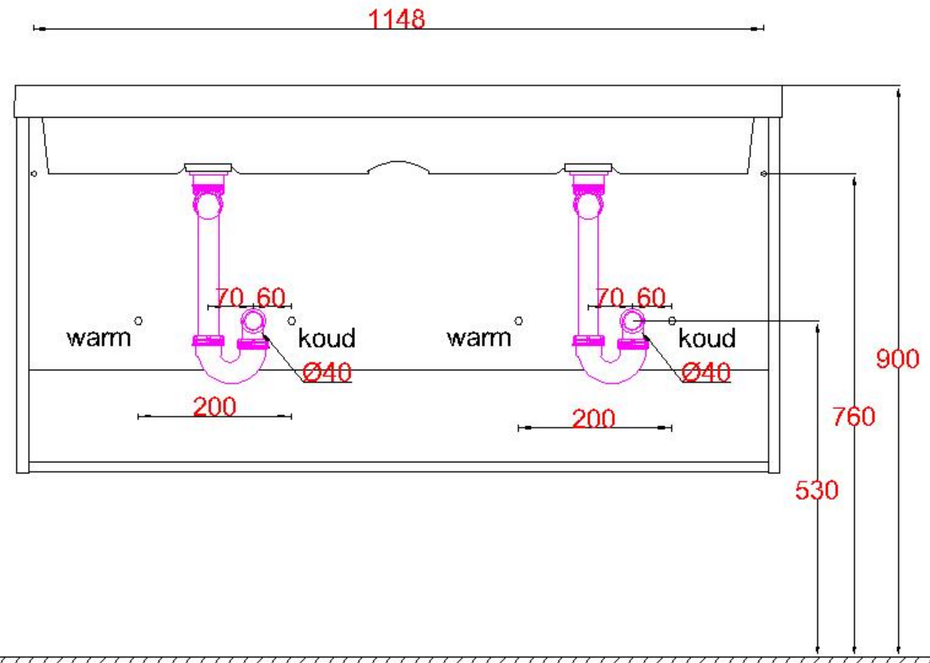


LET OP: Controleer maten altijd in het werk met uw bestelde artikel. (meten is weten)
ACHTUNG: Prüfen Sie stets die Dimensionen in der Arbeit mit den bestellte Ware.